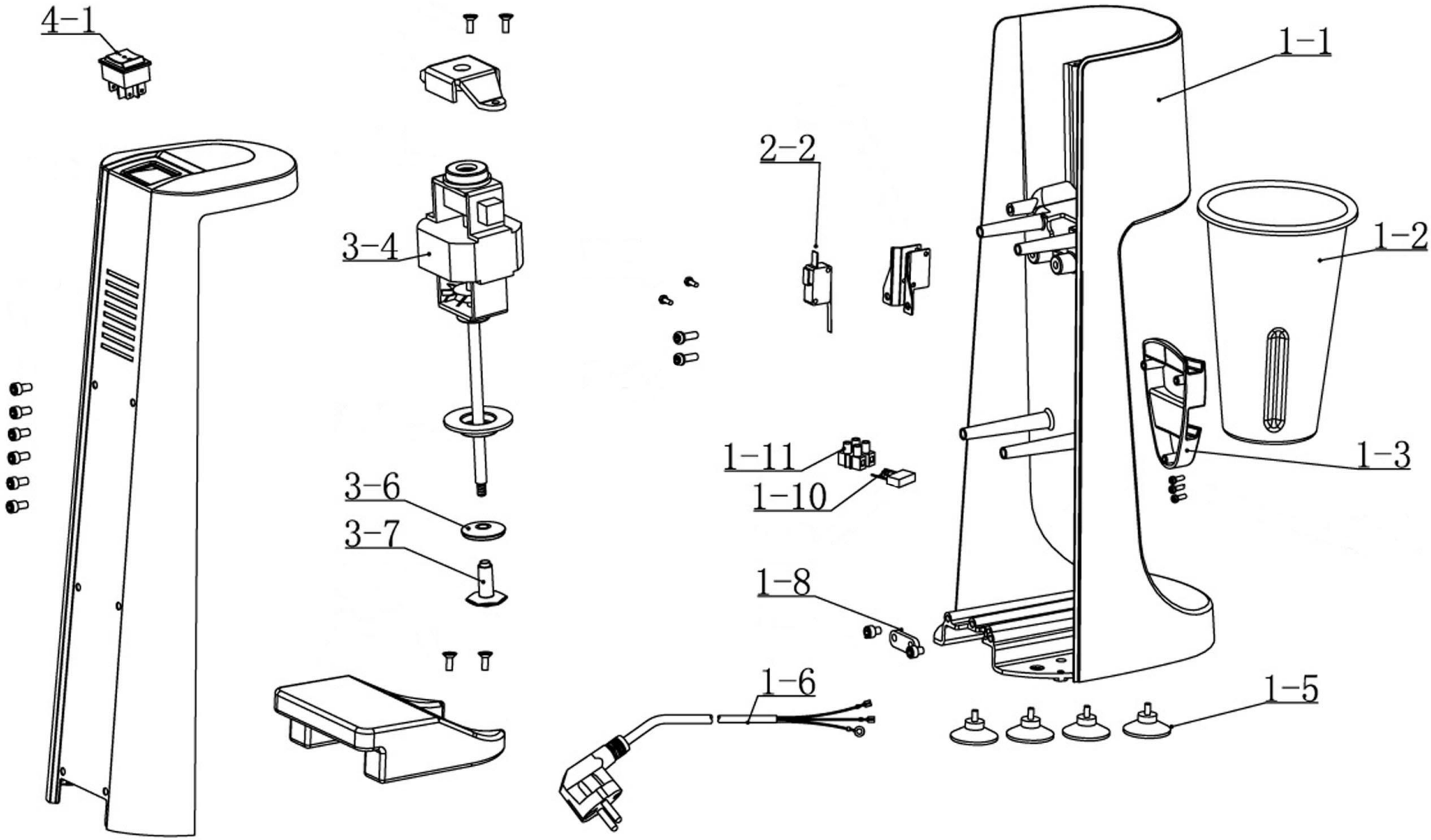

Bartscher	Drink-Mixer Artikel-Nr.: 135.105	Explosionszeichnung 10.10.2011	Seite 1/2

Pos.	Artikelbeschreibung	Description of item	Artikel Nr./Item No.
1-1	Gehäuse	housing	01351058
1-2	Mixbecher	cup	01351051
1-3	Halterung Mixbecher	cup bracket	01351059
1-5	Füße, 4 Stück	feet, 4 pieces	01351052
1-6	Anschlusskabel	power cord	013510510
1-8	Zugentlastung	power cord holder	013510511
1-10	Entstörungskondensator	resistance	01351053
1-11	Anschlussklemme	terminal block	013510512
2-2	Mikroschalter	microswitch	01351054
3-4	Motor	motor	01351024
3-6	Rührflügel komplett mit Dichtung	upper and under agitator	01351055
3-7			
4-1	An/Aus Schalter	on/off switch	01351057