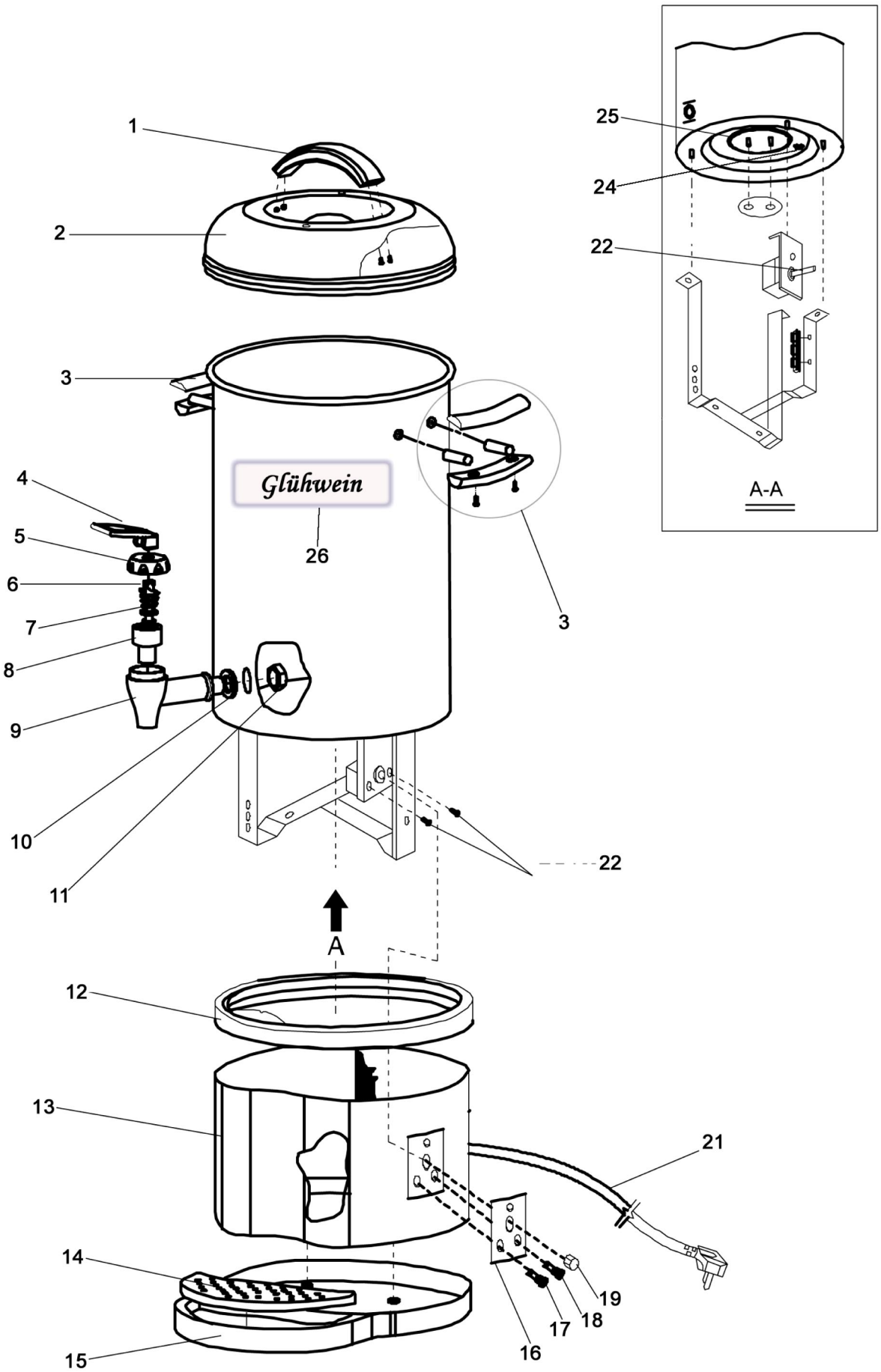

Bartscher	MultiTherm Artikel-Nr.: A200.050	Explosionszeichnung 30.08.2011	Seite 1/2

Pos.	Artikelbeschreibung	Description of item	Artikel Nr./Item No.
1	Griff zum Deckel	handle of lid	A0ND024
2+1	Deckel mit Griff	lid with handle	A040626
3	Griff für Behälter	complete handle	A0ND006
4-11	Ablasshahn, Kunststoff m. Dichtung u. Mutter 17mm	plastic tab	A040375
10	Dichtung zwischen Ablasshahn und Kessel	sealing between tap and body	A041384
12	Ring mit Logo	plastic ring	A041382
13	Gehäuse	bottom body	A020005013
14	Abtropfblech	metal mat	A040656
15	Bodenplatte	bottom plate	A040379
16	Blende	metal brand	A040381
17	Kontrolllampe, orange, 0,5W	indicator light, orange, 0,5W	A040380
18	Kontrolllampe, grün, 0,5W	indicator light, green, 0,5W	A041385
19	Knebel für Thermostat	knob	A040377
21	Anschlusskabel	power cord	A0ND023
22	Thermostat 15A, 95°C	thermostat 15A, 95°C	A040376
24	Sicherheitsthermostat	over heat guardian	A040625
25	Heizung	heating element	nicht lieferbar
26	Aufkleber (Glühwein, Tee, Heißwasser)	sticker	A041383
o.Abb./no pic.	Karton für Glühweinkessel	giftbox	A0200050V
o.Abb./no pic.	Warmhaltedeckel für Tassen zu Glühweinkessel	lid for cups	200058