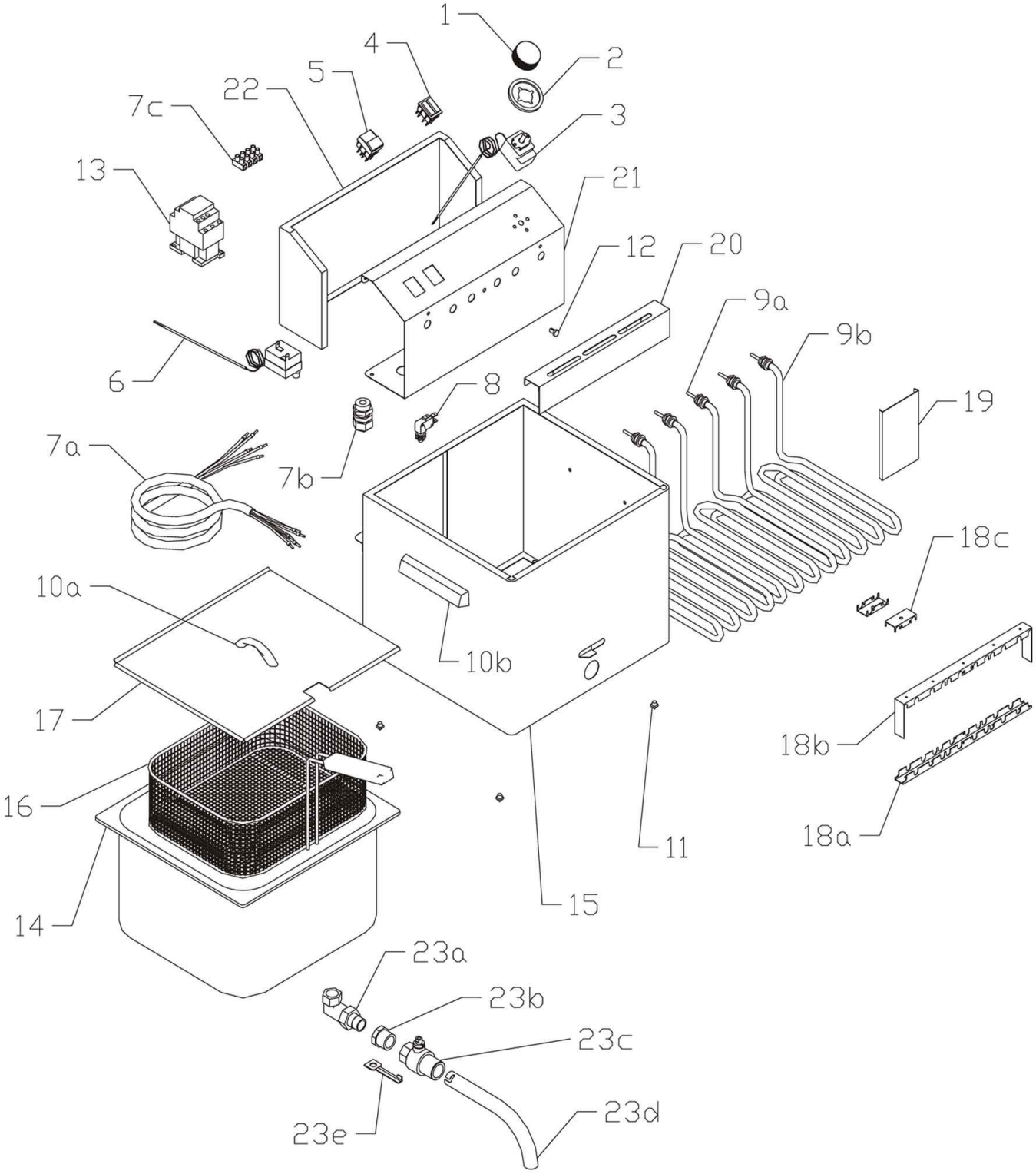


| | | | |
|---|---|---|---|
| Bartscher | Elektro Fritteuse "Professional"<br>mit Fettablasshahn<br>Artikel-Nr.: 162.900 | Explosionszeichnung<br>10.08.2011 | Seite 1/2 |

| Pos. | Artikelbeschreibung | Description of item | Artikel Nr./Item No. |
|---|---|---|---|
| 1 | Knebel 50-190° C | knob 50-190° C | 0402592000 |
| 2 | Blendring zum Knebel | plastic ring for thermostat | A0402595000 |
| 3 | Thermostat 50 - 190° C | thermostat 50 - 190° C | A0402502000 |
| 4 | Kontrollleuchte | indicator light | 0401510000 |
| 5 | Ein-/ Ausschalter 16A | on-/ off switch 16A | 0401500530 |
| 6 | Sicherheitsthermostat 230° C | safety thermostat 230° C | 0402511000 |
| 7a | Anschlusskabel 400V | power cord 400V | 0402010700 |
| 7b | Zugentlastung | power cord jacket | 0402086016 |
| 7c | Anschlussklemme | connecting terminal | 0402080100 |
| 8 | Mikroschalter | micro switch | 0401520000 |
| 9a | Heizelement 2100W | heating element 2100W | 0401001000 |
| 9b | Heizelement 3000W | heating element 3000W | 0401002000 |
| 10a | Griff zum Deckel | handle for lid | 0407801500 |
| 10b | Griff zum Gehäuse | handle for housing | 0407800100 |
| 11 | Fuß 12 x 4,5 | foot 12 x 4,5 | 0407810100 |
| 12 | Verschraubung | connection | 0408703100 |
| 13 | Schütz 16A | contactor 16A | 0401531000 |
| 14 | Becken | basin | 0500112000 |
| 15 | Gehäuse | housing | 0500107000 |
| 16 | Ersatzkorb | substitute basket | 162905 |
| 17 | Deckel | lid | 0450133000 |
| 18a | Befestigung unten | lower bracket | 0450133500 |
| 18b | Befestigung oben | top bracket | 0450131500 |
| 18c | Halterung | bracket | 0450247000 |
| 19 | Abdeckung zum Heizelement | cover plate for heating element | 0450146500 |
| 20 | Korbhalterung | bracket for basket | 0450132500 |
| 21 | Abdeckung vorne | front cover | 0500107500 |
| 22 | Abdeckung hinten | back cover | 0450131000 |
| 23a | Anschlusswinkel 1/2" | elbow fitting 1/2" | 0409006200 |
| 23b | Verschraubung 1/2" - 3/4" | connection 1/2"-3/4" | 0409017100 |
| 23c | Ablasshahn | drain cock | 016799 |
| 23d | Fettablassrohr | oil drain pipe | 018321 |
| 23e | Griff zum Ablaufhahn | lever of drain cock | 0408704100 |