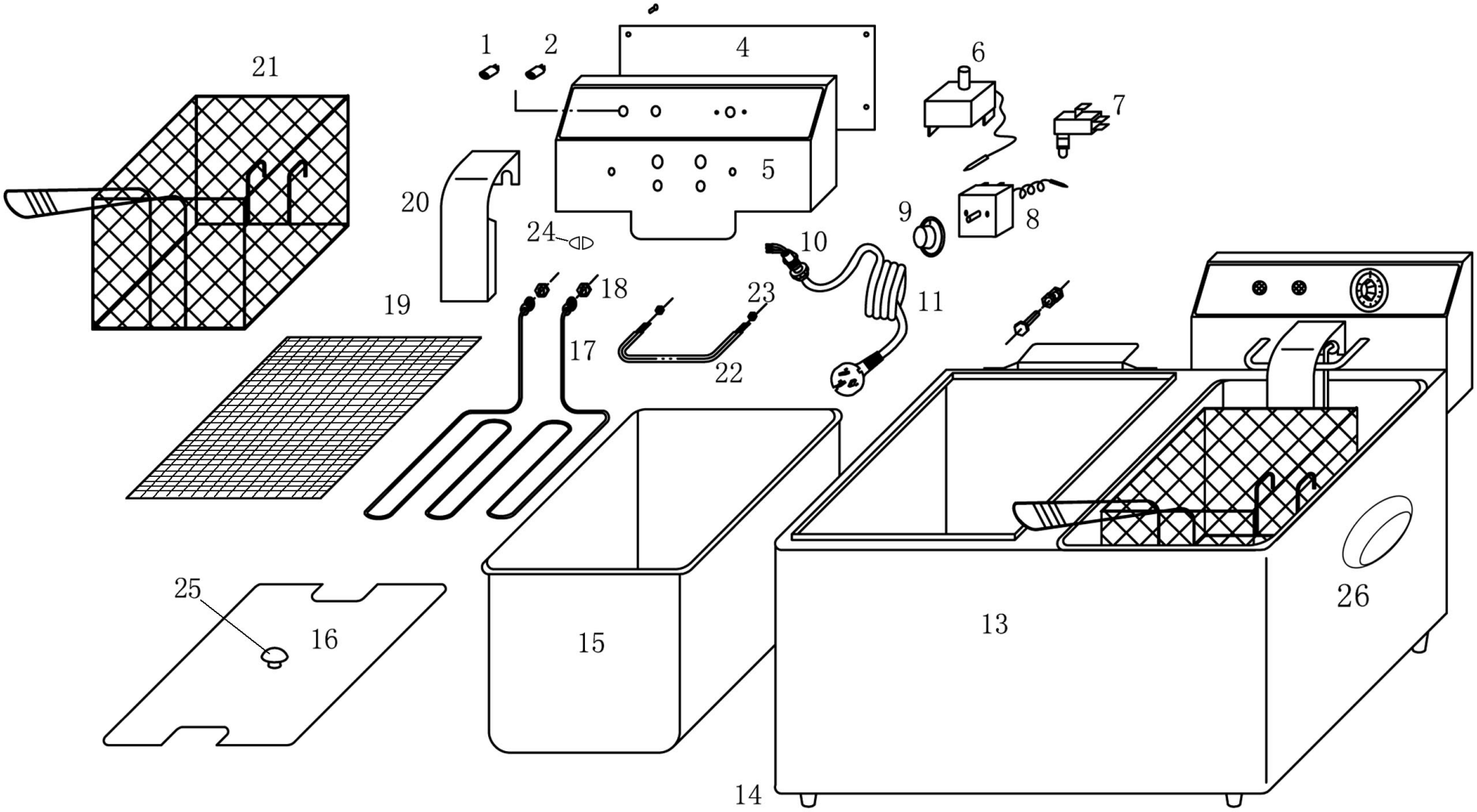

Bartscher	Elektro-Doppel-Fritteuse "SNACK II" Artikel-Nr.: A162.402E	Explosionszeichnung 01.09.2011	Seite 1/2

Pos.	Artikelbeschreibung	Description of item	Artikel Nr./Item No.
1	Kontrolllampe grün 230V, 14A	heating indicator, green 230V, 14A	A039883
2	Kontrolllampe gelb 230V, 14A	power indicator, yellow 230V, 14A	A039887
4	Abdeckung hinten z. Schaltkasten	back board	A040459
5	Abdeckung vorne z. Schaltkasten	housing	A040460
6	Sicherheitsthermostat EGO 230°C	temperature limiter EGO 230°C	016240438
7	Mikroschalter komplett	microswitch complete	016240435
8	Thermostat EGO 220V/190°C	thermostat EGO 220V/190°C	A039882
	Thermostat 190°C/230V	thermostat 190°C/230V	A040032
9	Knebel für Thermostat	knob for thermostat	A040078
10	Zugentlastung	power cord jacket	016240434
11	Anschlusskabel mit Stecker	power cord with plug	A039896
13	Gehäuse	housing	01624042
14	Fuss (schwarz, Ø 30x15mm) komplett	rubber foot (black, Ø 30x15mm) complete	A042567
15	Becken	basin	016240425
16	Deckel	lid	A040920
17+18	Heizelement 50Hz/230V	heating element 50Hz/230V	A039885
19	Krümelsieb	sieve	016240418
20	Heizungsabdeckung	safeguard board for heating element	01624049
21	Korb 4L zur Fritteuse	fryer basket	A040454
22+23	Korbaufhängung	rod for hanging basket	016240426
24	Dichtung zum Temperaturfühler	sealing for temperature feeler	016240433
25	Griff zum Deckel	handle of lid	A040913
26	Griff für Gehäuse (ohne Schrauben)	handle for housing (without screws)	016240427
-	Schaltkasten-Elektro	electric box	A040457
o.Abb./no pic.	Stütze für Heizelement unten mit Verschraubung	bracket for heating element with axel	A040572