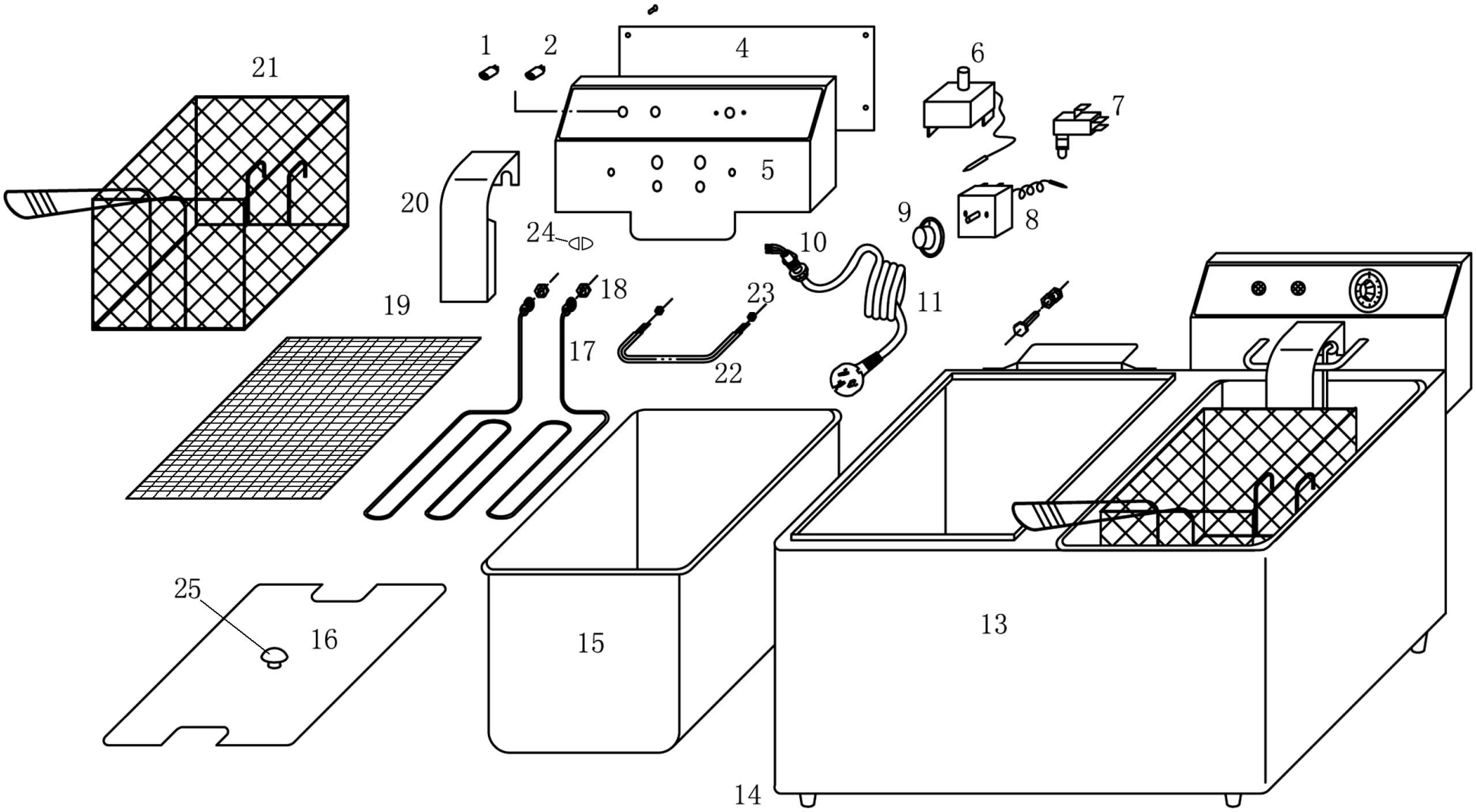

Bartscher	Elektro-Doppel-Fritteuse "SNACK IV" Artikel-Nr.: A162.802E	Explosionszeichnung 01.09.2011	Seite 1/2

Pos.	Artikelbeschreibung	Description of item	Artikel Nr./Item No.
1	Kontrolllampe grün 230V, 14A	heating indicator, green 230V, 14A	A039883
2	Kontrolllampe gelb 230V, 14A	power indicator, yellow 230V, 14A	A039887
4	Abdeckung hinten z. Schaltkasten	back board	A040462
5	Abdeckung vorne z. Schaltkasten	housing	A040463
6	Sicherheitsthermostat EGO 230°C	temperature limiter EGO 230°C	016240438
7	Mikroschalter komplett	microswitch complete	016240435
8	Thermostat EGO 220V/190°C	thermostat EGO 220V/190°C	A039882
	Thermostat 190°C/230V	thermostat 190°C/230V	A040032
9	Knebel für Thermostat	knob for thermostat	A040078
10	Zugentlastung	power cord jacket	016240434
11	Anschlusskabel mit Stecker	power cord with plug	A039896
13	Gehäuse	housing	A040465
14	Fuss (schwarz, Ø 30x15mm) komplett	rubber foot (black, Ø 30x15mm) complete	A042567
15	Becken	basin	A040035
16+25	Deckel mit Griff	lid with handle	A040916
17+18	Heizelement	heating element	A039886
19	Krümelsieb	sieve	A040917
20	Heizungsabdeckung	safeguard board for heating element	A040924
21	Korb 235 x 190 x 140 mm, Maschengröße 6 mm	fryer basket 235 x 190 x 140 mm	A040456
22+23	Korbaufhängung	rod for hanging basket	016240426
24	Dichtung zum Temperaturfühler	sealing for temperature feeler	016240433
25	Griff zum Deckel	handle of lid	A040913
-	Schaltkasten-Elektro	electric box	A040458
o.Abb./no pic.	Stütze für Heizelement unten mit Verschraubung	bracket for heating element with axel	A040572