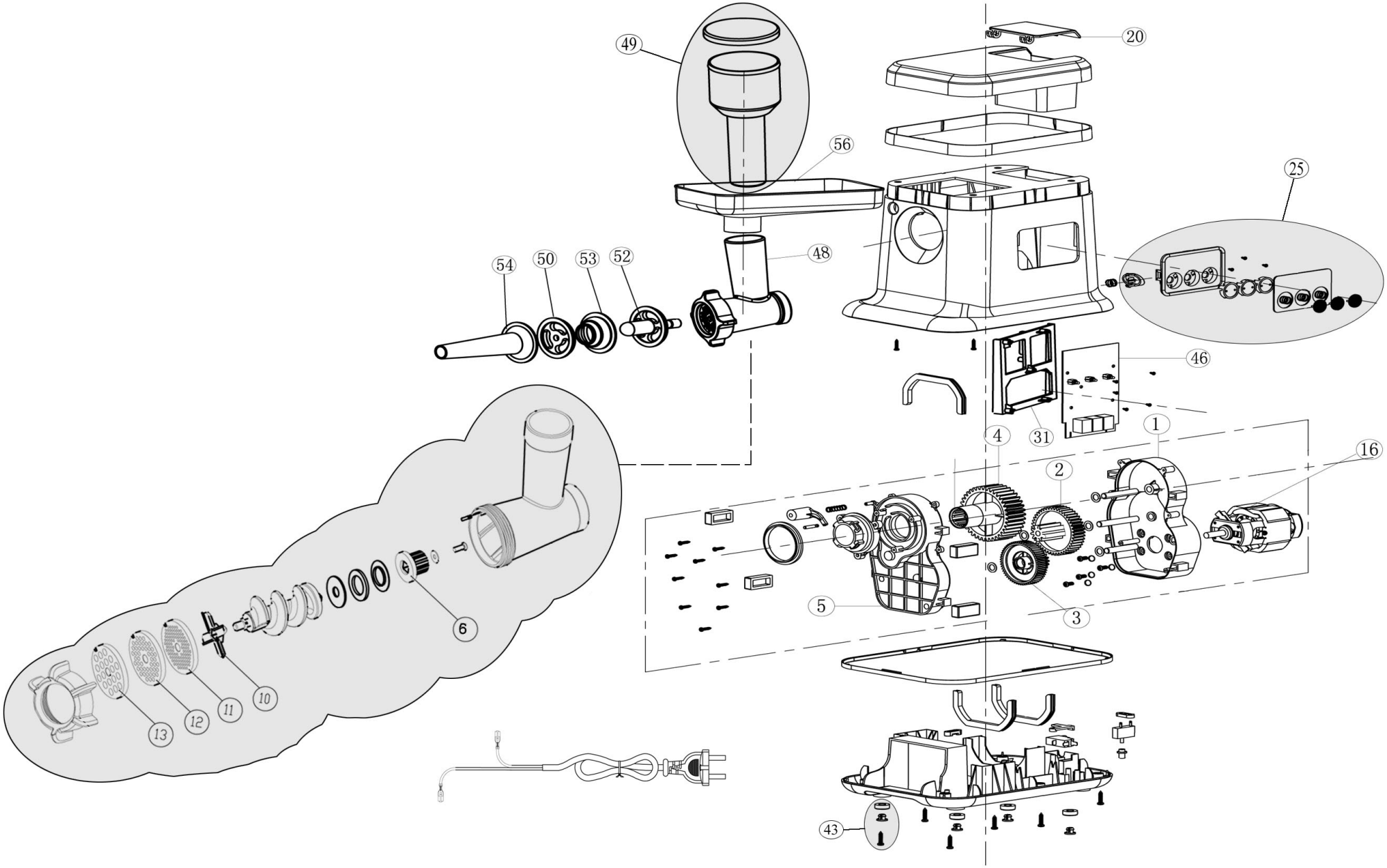

Bartscher	Fleischwolf FW10 Artikel-Nr.: 370.224	Explosionszeichnung 20.09.2012	Seite 1/2

Pos.	Artikelbeschreibung	Description of item	Artikel Nr./Item No.
1	Motorgehäuse rechts	right gear box base	03702241
2	Antriebsritzel ø8X71	gear ø8X71	03702243
3	Antriebsritzel ø8X50	gear ø8X50	03702244
4	Antriebsritzel ø8X57	gear ø8X57	03702245
5	Motorgehäuse links	left gear box base	03702246
6	Verbindungsstück	linker	037022412
10	Edelstahlmesser 4-flügelig	4-bladed stainless steel knife	037022410
11	Lochscheibe 3mm	perforated plate 3mm	037022413
12	Lochscheibe 4,8mm	perforated plate 4,8mm	037022414
13	Lochscheibe 8mm	perforated plate 8mm	037022415
16	Motor AC220-240V 50/60Hz 850W	motor AC220-240V 50/60Hz 850W	03702242
20	Verschlussklappe	reposition flap	03702247
25	Schaltersteuerung komplett	complete control switch	037022422
31	Halterung für Schaltereinheit	switch bracket	03702249
43	Fuß komplett	complete foot	037022423
46	Platine	PCB Ass´y	03702248
48	Schneckenschacht/-gehäuse	worm shaft	037022411
49	Stopfer komplett	complete darner	037022421
50	Trennscheibe	separator	037022416
52	Kebbevorsatz	cone	037022418
53	Former	former	037022419
54	Wurstfüllhorn	sausage horn	037022417
56	Einfüllschale, Edelstahl	stainless steel tray	037022420