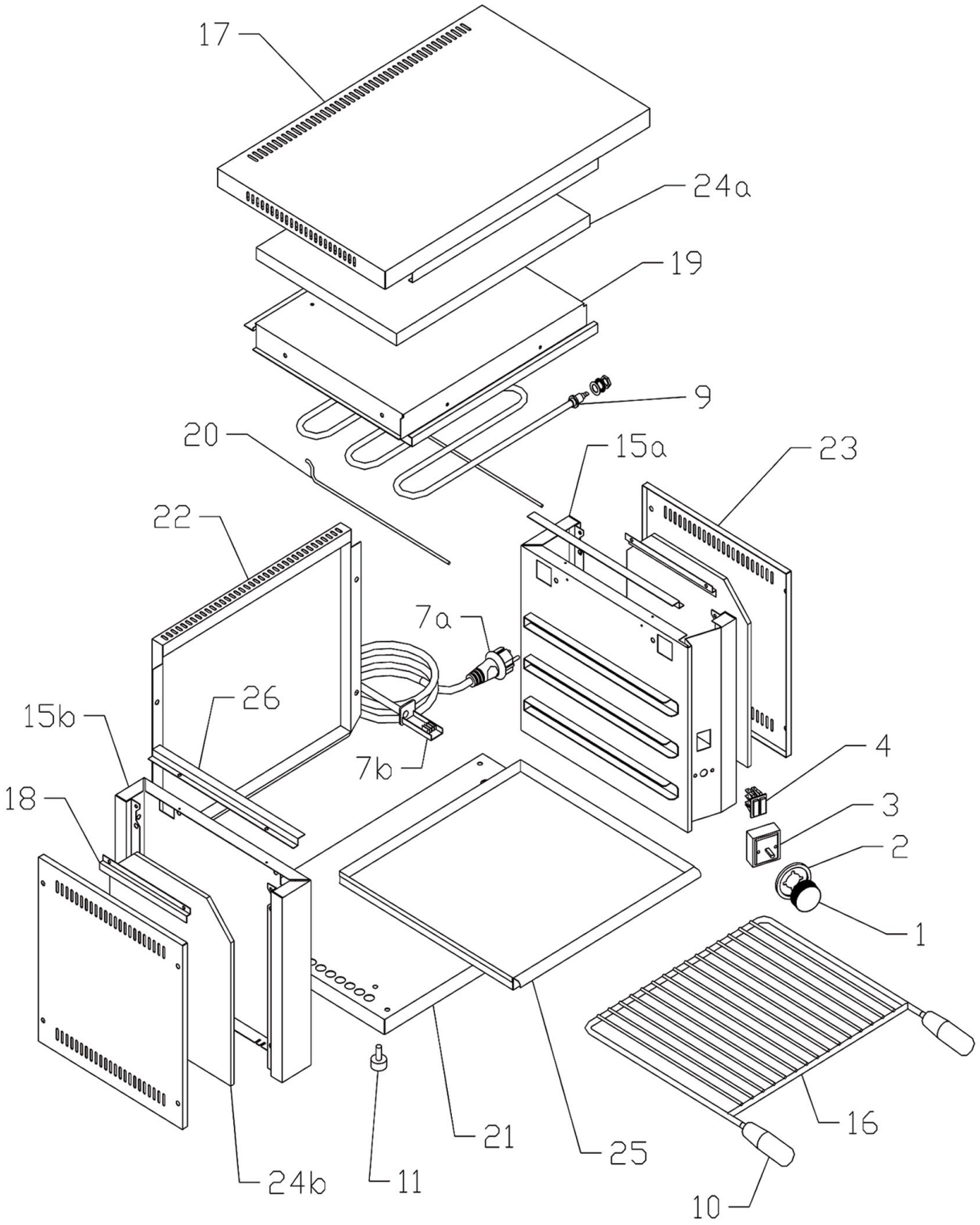

Bartscher	Elektro-Salamander S40 Artikel-Nr.: 100.524	Explosionszeichnung 13.04.2010	Seite 1/2

Pos.	Artikelbeschreibung	Description of item	Artikel Nr./Item No.
1	Knebel	knob	0402590500
2	Blendring zum Knebel	blind ring for knob	A0402595000
3	Energieregler, 13A, 230V	energy regulator, 13A, 230V	05057021010
4	Kontrollleuchte	control lamp	0401510000
7a	Anschlusskabel mit Stecker	power cord with plug	Auf Anfr./On req.
7b	Anschlussklemme mit Zugentl.	connecting terminal w. strain rel.	0402085500
9	Heizelement	heating element	0401024000
10	Griff zum Rost	handle for grid	0407803000
11	Fuß	foot	021909
15a	Innenabdeckung, rechts	inner cover plate, right side	Auf Anfr./On req.
15b	Innenabdeckung, links	inner cover plate, left side	Auf Anfr./On req.
16	Rost mit Griffen bis 2003	grid with handles until 2003	0408010000
	Rost mit Griffen ab 2003	grid with handles from 2003	0408010300
17	Abdeckplatte oben	top cover plate	0451500100
18	Halterung	bracket	Auf Anfr./On req.
19	Innenabdeckung, oben	inner cover plate, above	Auf Anfr./On req.
20	Halterung für Heizelement oben	bracket for heating element	0451506500
21	Bodenplatte	bottom plate	Auf Anfr./On req.
22	Abdeckplatte hinten	back board	Auf Anfr./On req.
23	Seitenblech	side plate	0451505500
24a	Isolationsplatte, seitlich	isolation plate, sideways	Auf Anfr./On req.
24b	Isolationsplatte, oben	isolation plate, above	Auf Anfr./On req.
25	Auffangschale	drip pan	0501500650
26	Halterung	bracket	Auf Anfr./On req.