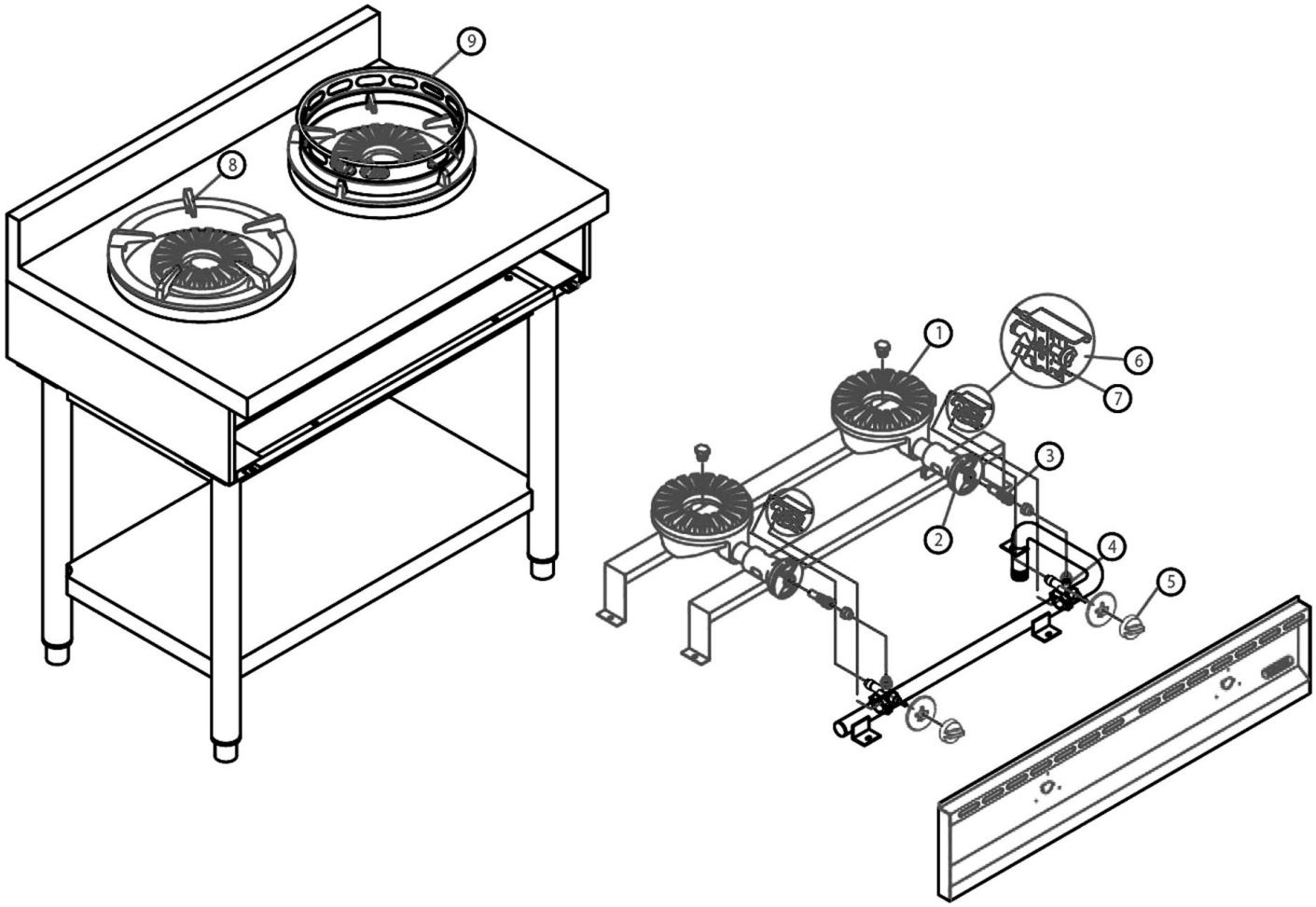

Bartscher	Wok-Herd, (2 und 3 Brenner) Artikel-Nr.: 1052103 und 1053103	Explosionszeichnung 25.09.2014	Seite 1/2

Pos.	Artikelbeschreibung	Description of item	Artikel Nr./Item No.
1	Brennerdeckel	Burnerlid	04023
	Brennerkopf	Burner body	04030
2	Lufthülse	Air regulation bush	04357B
	Lufthülse	Air regulation brush	04358C
	Rohr 1 Zoll	Pipe 1 zoll	02826
3	Düse D180	Nozzle D180	0283D
	Düse D305	Nozzle D305	0283E
4	Gasventil	Gas valve	0387B
5	Klemmring	Clamping ring	04052F1
	Knebel, Gas	Knob, gas	04052DA
	Blendring	Blind ring	04055OB
6	Zündbrenner	Ignition burner	03851
7	Thermoelement 600 mm	Thermocouple 600 mm	03895
8	Gussrippenrahmen	Pan support	02720B
9	Wokaufsatz	Wok attachement	02718A